DETERMINAZIONE S.L.P. E VOLUMI AL MOMENTO DELLA C.E. Prot. n°14854 del 24.09.1998 AL FINE DELLA DETERMINAZIONE DELLA SUPERFICIE DI PARCAMENTO NECESSARIA Scala 1:200

SEZIONE A-A — SEZIONE B-B — SEZIONE C-C

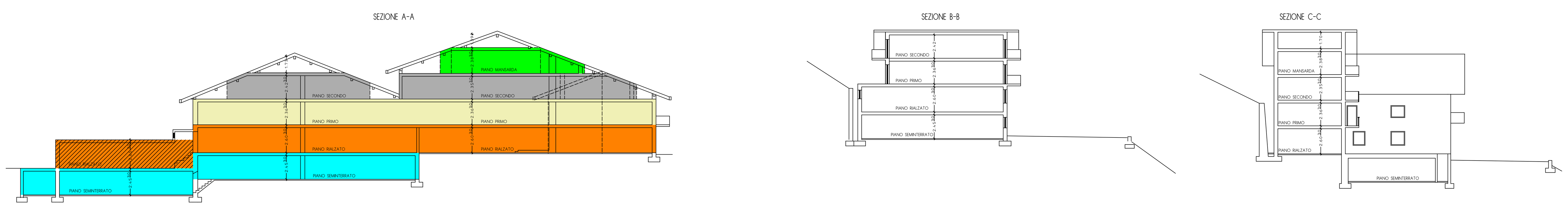

PIANTA PIANO SEMINTERRATO

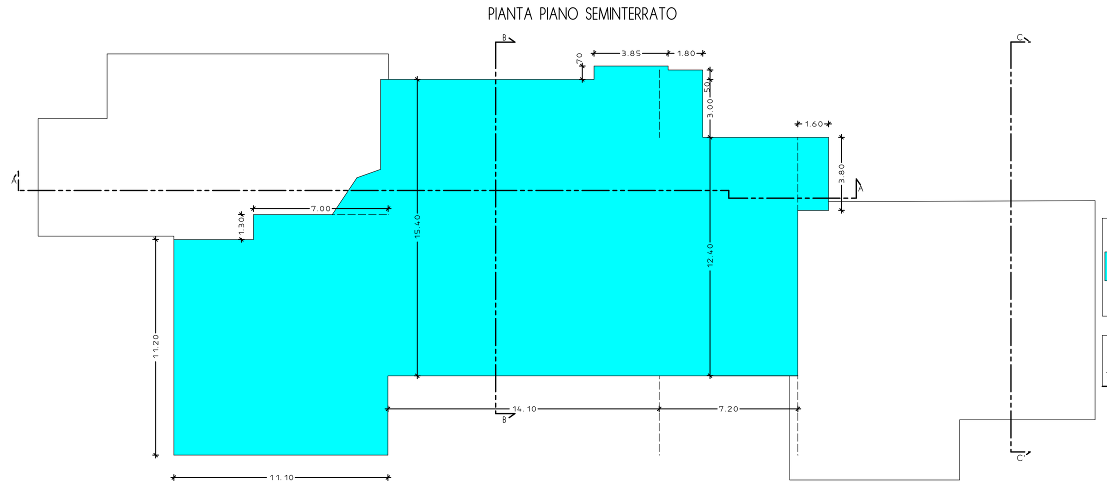

SUPERFICIE LORDA ESISTENTE AL PIANO SEMINTERRATO
Come da Concessione Edilizia Prot. n° 14854 del 24.09.1998

(11.20x11.10)+(1.30x7.00)+(1.76x0.70/2)+(1.80x1.70)+(2.04x0.91/2)+(14.10x15.40)+(0.70x3.85)+(0.50x1.80)+(3.00x2.25)+(7.20x12.40)+(1.60x3.80)=mq.460.86

DETERMINAZIONE VOLUME PIANO SEMINTERRATO
V=mc. [460.86x(2.45+0.30)]=mc.1267.37
TOTALE PIANO SEMINTERRATO =mc.1267.37

PIANTA PIANO RIALZATO

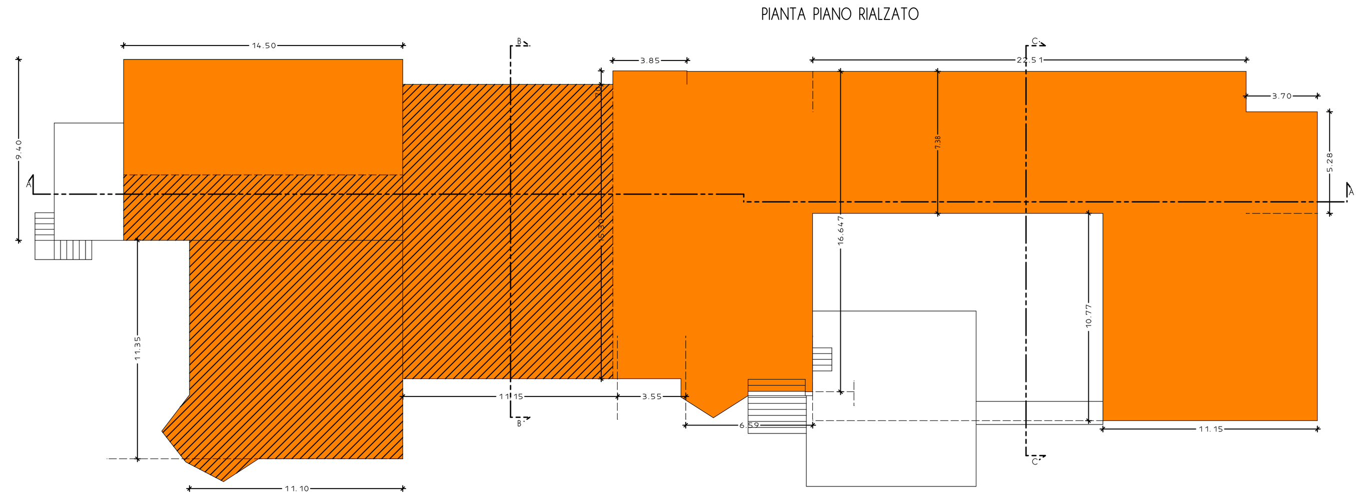

SUPERFICIE LORDA ESISTENTE AL PIANO RIALZATO
Come da Concessione Edilizia Prot. n° 14854 del 24.09.1998
TOTALE :
(9.40x14.50)+(11.35x11.10)+(3.79x1.10/2)+(3.60x1.45/2)+(11.15x15.30)+(0.70x3.85)+(3.55x15.30)+(6.59x16.647)+(3.50x1.20/2)+(7.38x22.51)+(3.70x5.28)+(10.77x11.15)=mq.912.126

SUPERFICIE LORDA ESISTENTE DESTINATA A RISTORANTE E BAR APERTI AL PUBBLICO
- Ristorante aperto al pubblico mq. 194.015
- Bar aperto al pubblico mq. 85.60
- TOTALE mq.279.615

SUPERFICIE LORDA ESISTENTE AL PIANO RIALZATO AL NETTO DELLA S.L. A RISTORANTE E BAR APERTI AL PUBBLICO
- mq.912.126-mq.279.615=mq.632.511

DETERMINAZIONE VOLUME PIANO RIALZATO
V=mc. [(9.40x14.50)+(11.35x11.10)+(3.79x1.10)/2+(3.60x1.45)/2]x(2.65+0.30)+[(11.15x15.30)+(0.70x3.85)+(3.55x15.30)+(6.59x16.647)+(3.50x1.20)/2+(7.38x22.51)+(3.70x5.28)+(10.77x11.15)]x(2.60+0.30)=mc.2658.54
TOTALE PIANO RIALZATO =mc.2658.54

PIANTA PIANO PRIMO

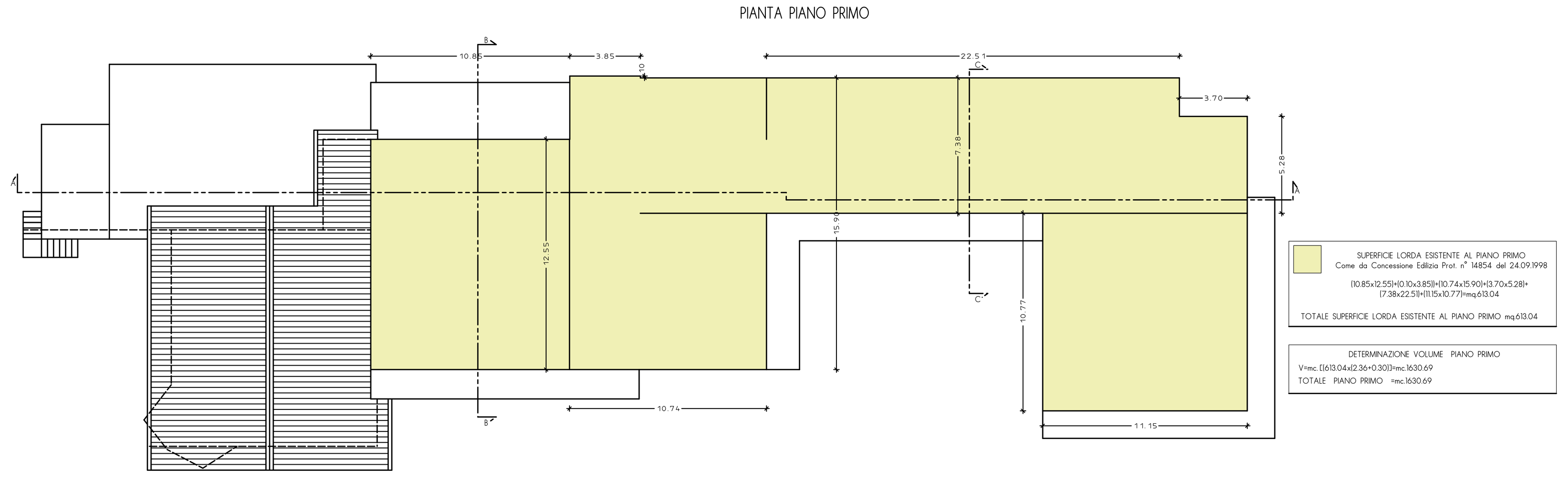

SUPERFICIE LORDA ESISTENTE AL PIANO PRIMO
Come da Concessione Edilizia Prot. n° 14854 del 24.09.1998

(10.85x12.55)+(0.10x3.85)+(10.74x15.90)+(3.70x5.28)+(7.38x22.51)+(11.15x10.77)=mq.613.04

TOTALE SUPERFICIE LORDA ESISTENTE AL PIANO PRIMO mq.613.04

DETERMINAZIONE VOLUME PIANO PRIMO
V=mc. [(613.04x(2.36+0.30)]=mc.1630.69
TOTALE PIANO PRIMO =mc.1630.69

PIANTA PIANO SECONDO

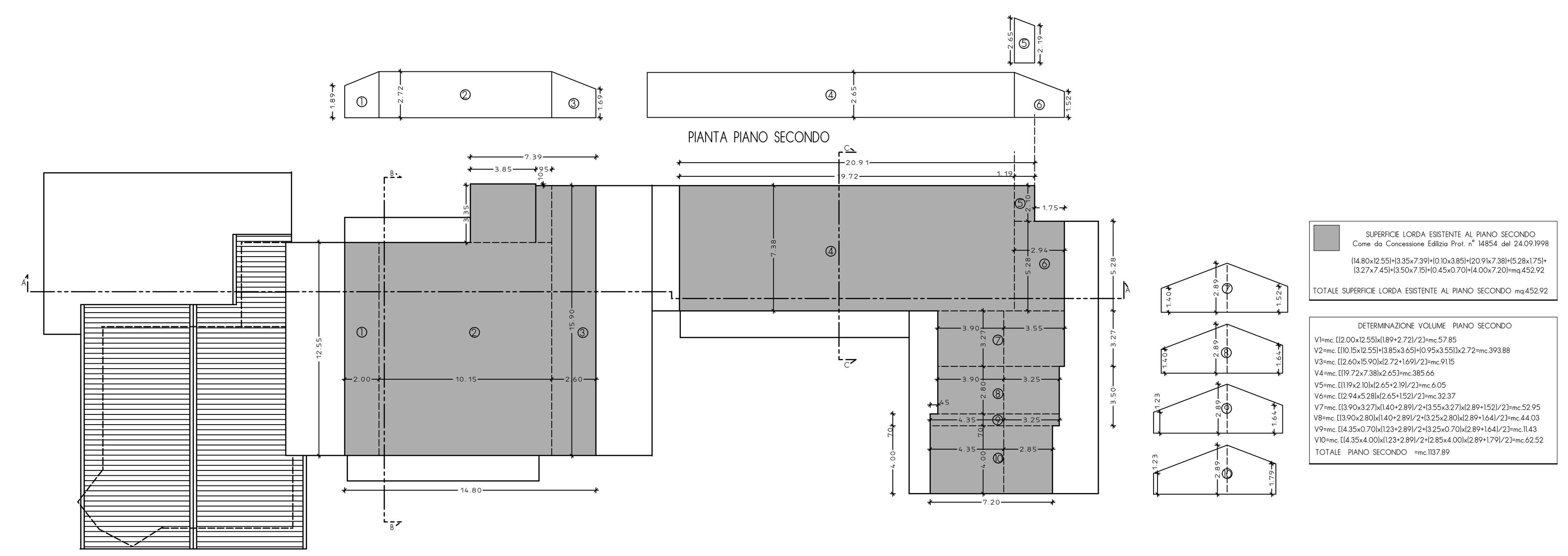

SUPERFICIE LORDA ESISTENTE AL PIANO SECONDO
Come da Concessione Edilizia Prot. n° 14854 del 24.09.1998

(14.80x12.55)+(3.35x7.39)+(0.10x3.85)+(20.91x7.38)+(5.28x1.75)+(3.27x7.45)+(3.50x7.15)+(0.45x0.70)+(4.00x7.20)=mq.452.92

TOTALE SUPERFICIE LORDA ESISTENTE AL PIANO SECONDO mq.452.92

DETERMINAZIONE VOLUME PIANO SECONDO
V1=mc. [(2.00x12.55)x(1.89+2.72)/2]=mc.57.85
V2=mc. [(10.15x12.55)+(3.85x3.65)+(0.95x3.55)]x2.72=mc.393.88
V3=mc. [(2.60x15.90)x(2.72+1.69)/2]=mc.91.15
V4=mc. [(19.72x7.38)x2.65]=mc.385.66
V5=mc. [(1.19x2.10)x(2.65+2.19)/2]=mc.6.05
V6=mc. [(2.94x5.28)x(2.65+1.52)/2]=mc.32.37
V7=mc. [(3.90x3.27)x(1.40+2.89)/2+(3.55x3.27)x(2.89+1.52)/2]=mc.52.95
V8=mc. [(3.90x2.80)x(1.40+2.89)/2+(3.25x2.80)x(2.89+1.64)/2]=mc.44.03
V9=mc. [(4.35x0.70)x(1.23+2.89)/2+(3.25x0.70)x(2.89+1.64)/2]=mc.11.43
V10=mc. [(4.35x4.00)x(1.23+2.89)/2+(2.85x4.00)x(2.89+1.79)/2]=mc.62.52
TOTALE PIANO SECONDO =mc.1137.89

PIANTA PIANO MANSARDA

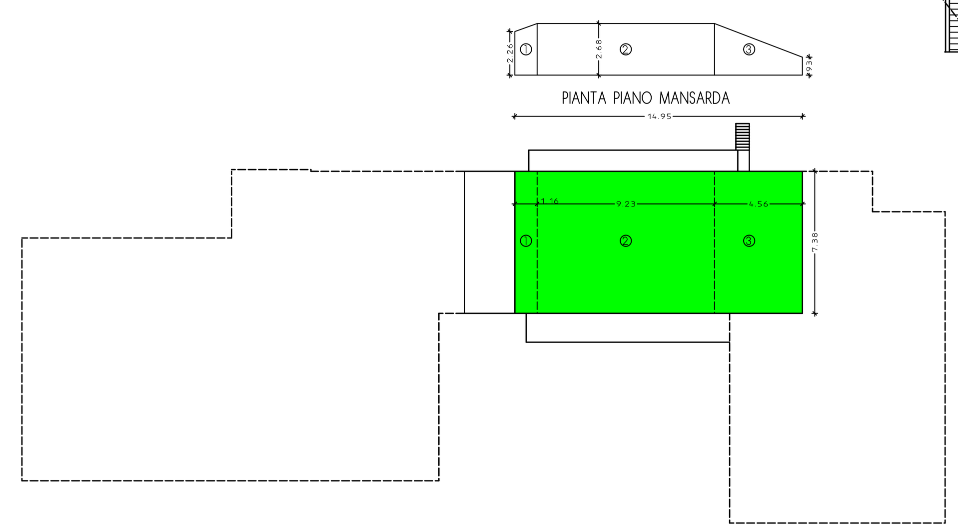

SUPERFICIE LORDA ESISTENTE AL PIANO MANSARDA
Come da Concessione Edilizia Prot. n° 14854 del 24.09.1998

(14.95x7.38)=mq.110.33

TOTALE SUPERFICIE LORDA ESISTENTE AL PIANO MANSARDA mq.110.33

DETERMINAZIONE VOLUME PIANO MANSARDA
V1=mc. [(1.16x7.38)x(2.26+2.68)/2]=mc.21.14
V2=mc. [(9.23x7.38)x2.68]=mc.182.55
V3=mc. [(4.56x7.38)x(2.68+0.93)/2]=mc.60.74
TOTALE PIANO MANSARDA =mc.264.43

DETERMINAZIONE SUPERFICI TOTALI ESISTENTI alla data della C.E. Prot. n°14854 del 24.09.1998

PIANO SEMINTERRATO=mq.460.86
PIANO RIALZATO=mq.912.126
PIANO PRIMO=mq.613.04
PIANO SECONDO=mq.452.92
PIANO MANSARDA=mc.110.33
SUPERFICIE TOTALE EDIFICIO ESISTENTE AL 24.09.1998=mq.2549.276

DETERMINAZIONE VOLUME TOTALE ESISTENTE alla data della C.E. Prot. n°14854 del 24.09.1998

PIANO SEMINTERRATO=mc.1267,37
PIANO RIALZATO=mc.2658.54
PIANO PRIMO=mc.1630.69
PIANO SECONDO=mc.1137.89
PIANO MANSARDA=mc.264.43
VOLUME TOTALE EDIFICIO ESISTENTE AL 24.09.1998=mc.6958.92

DETERMINAZIONE POSTI AUTO NECESSARI alla data della C.E. Prot. n°14854 del 24.09.1998
VOLUME TOTALE EDIFICIO ESISTENTE AL 24.09.1998=mc.6958.92
mc.6958.92/20m.=mq.347.95 di superficie di parcamento

ordine architetti pianificatori paesaggisti conservatori provincia di sondrio
architetto MASSIMO RICCARDO SILVESTRI 122

STUDIO SILVESTRI
Dott. Arch. Massimo Silvestri
Geom. Marco Silvestri
STUDIO ASSOCIATO DI PROFESSIONISTI
Via Freita , N°117A 23041 LIVIGNO (SO)
Tel. 0342/996.079 Fax 0342/997.455
E_mail: ufficioprogettazione@studio-silvestri.net

COMUNE DI LIVIGNO PROVINCIA DI SONDRIO

Committente: Soc VALBRUNA S.r.l. — Foglio: 41 — Mapp.: 175

Progetto: Ristrutturazione interna ed architettonica con ampliamento della S.L.P. in base alle N.T.A. del P.G.T. vigente e alle delibere del C.C. n°78 del 14/11/2014 e n°17 del 28/04/2023 oltre alla realizzazione di un garage interrato in base alla legge 122/'89, il tutto riferito alla struttura ad uso Turistico-Ricettivo esistente denominata "Hotel Alexander" sita in via Freita a Livigno (SO)

STATO DI FATTO

Disegno: SCHEMI DI PIANTE E SEZIONI AL MOMENTO DELLA C.E. PROT.n°14854 del 24.09.1998 AL FINE DELLA DETERMINAZIONE DI S.L.P. E VOLUMI, NECESSARI ALLA INDIVIDUAZIONE DELLA SUPERFICIE DI PARCAMENTO NECESSARIA.

NOV.'23 — 6

Scala: 1:200 — Contr. — Aggiorn.

TUTTI I DIRITTI DI AUTORE SONO RISERVATI